EAZY schuifdeurbeslag

Technische Fiche

DU PONT
HANDEL EN MAATWERK

EAZY SCHUIFDEUREN VLOER TOT PLAFOND
VOOR EIGEN PANELEN 18MM

50 kg

PLAATDIKTE 18 mm

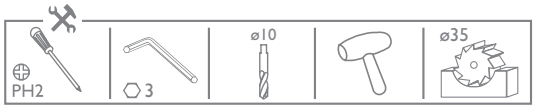

	Aantal deuren	n = 2	n = 3	n = 4	n = 5	n = 6	n = 7	n = 8
18 mm Plaatdikte	Hoogte paneel HP (mm)	hP = H-44						
	Breedte paneel HP (mm)	bP=(S-9)/2	bP=(S-4)/3	bP=(S+1)/4	bP=(S+6)/5	bP=(S+12)/6	bP=(S+17)/7	bP=(S+22)/8
	Lengte greep LR (mm)	LR = H-42						

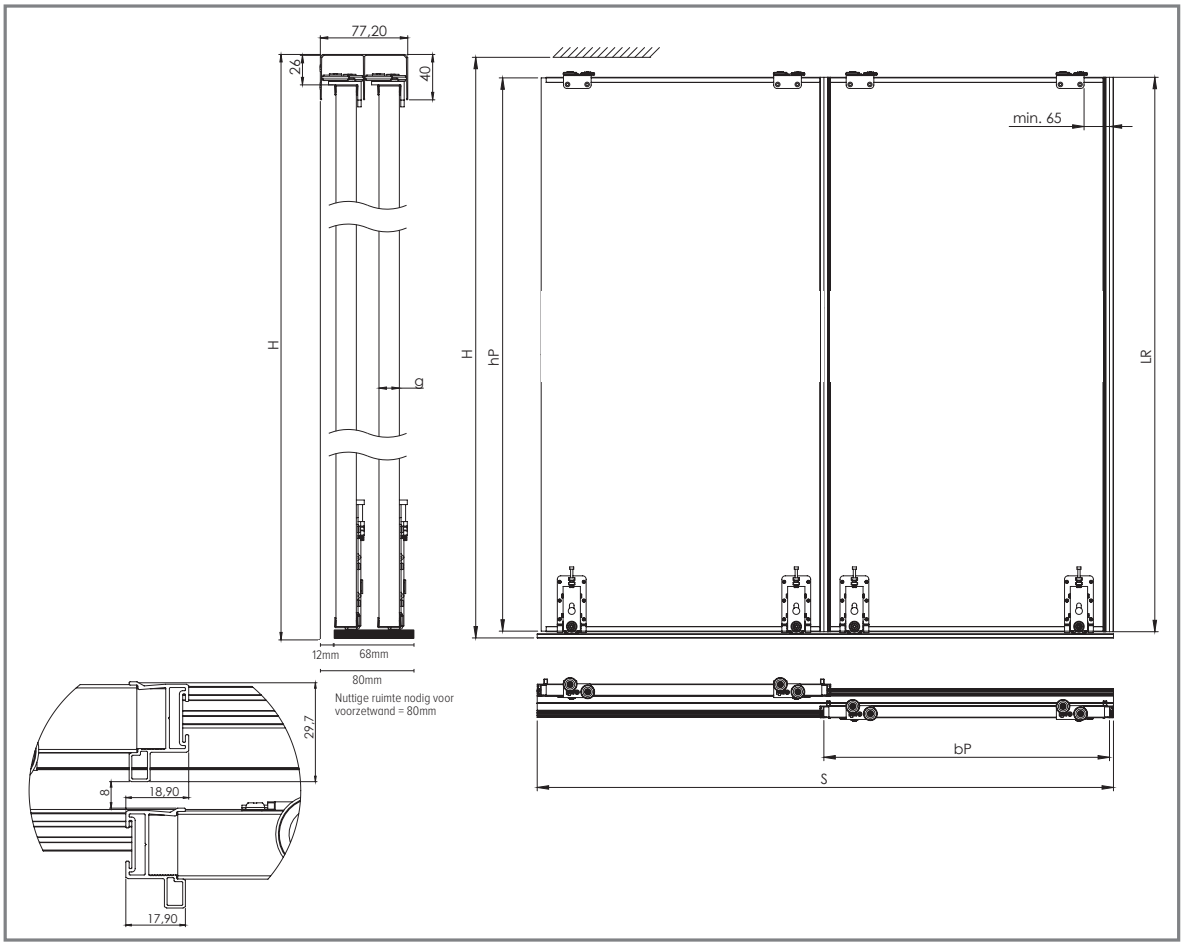

EAZY schuifdeurbeslag

Technische Fiche

DU PONT
HANDEL EN MAATWERK

EAZY SCHUIFDEUREN VLOER TOT PLAFOND
VOOR EIGEN PANELEN 18MM

50 kg

PLAATDIKTE 18 mm

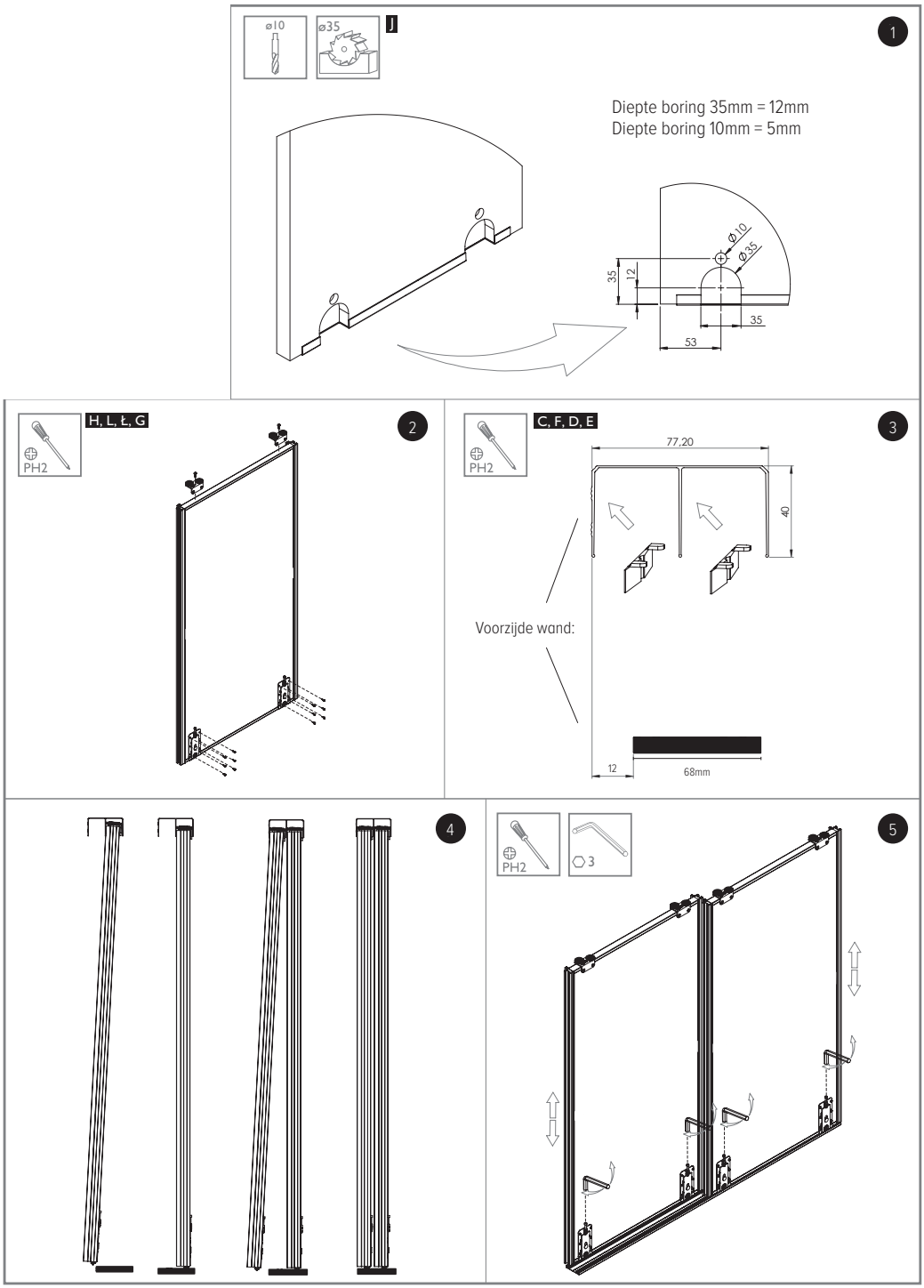

EAZY schuifdeurbeslag

Technische Fiche

DU PONT
HANDEL EN MAATWERK

SOFT CLOSE EAZY BUITENDEUR

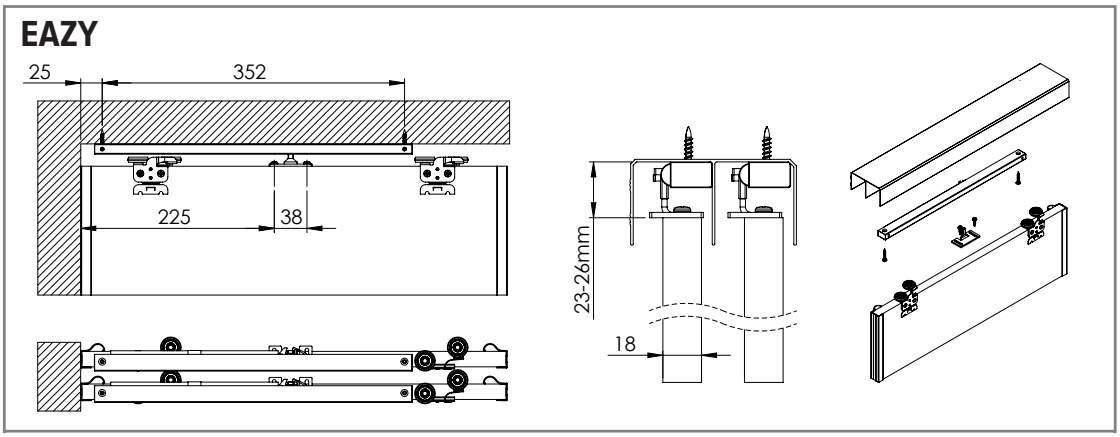

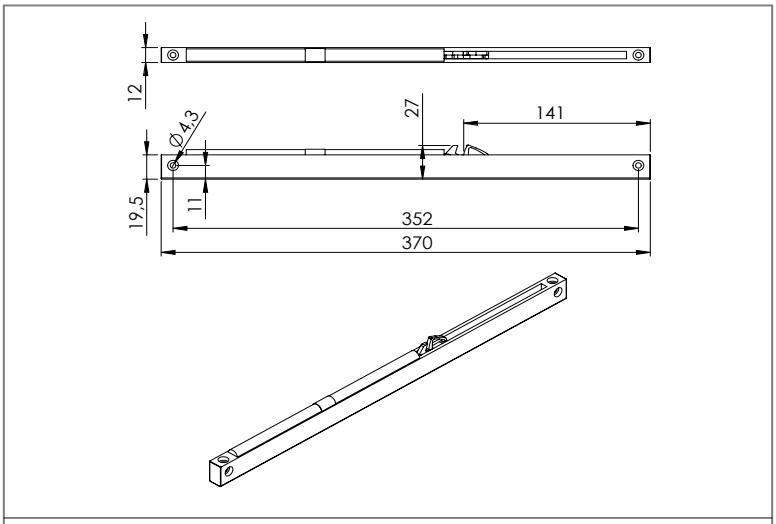

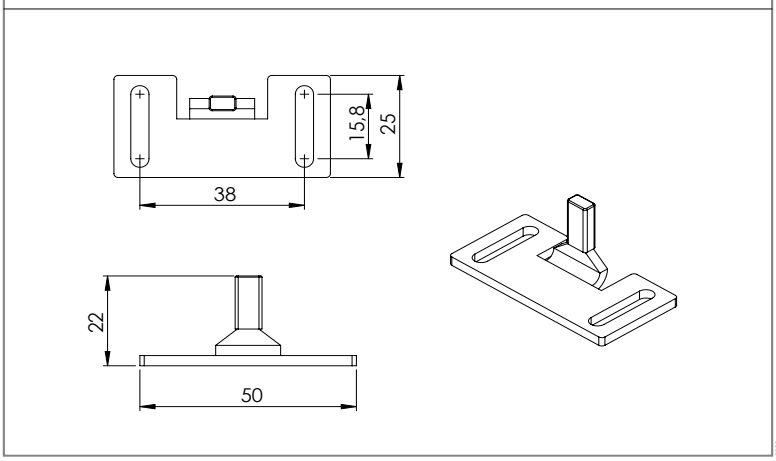

EAZY schuifdeurbeslag

Technische Fiche

DU PONT
HANDEL EN MAATWERK
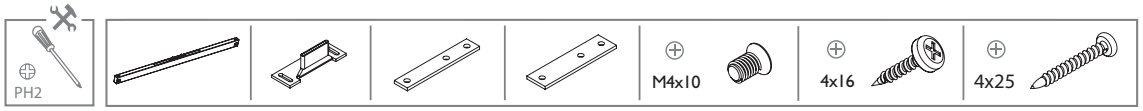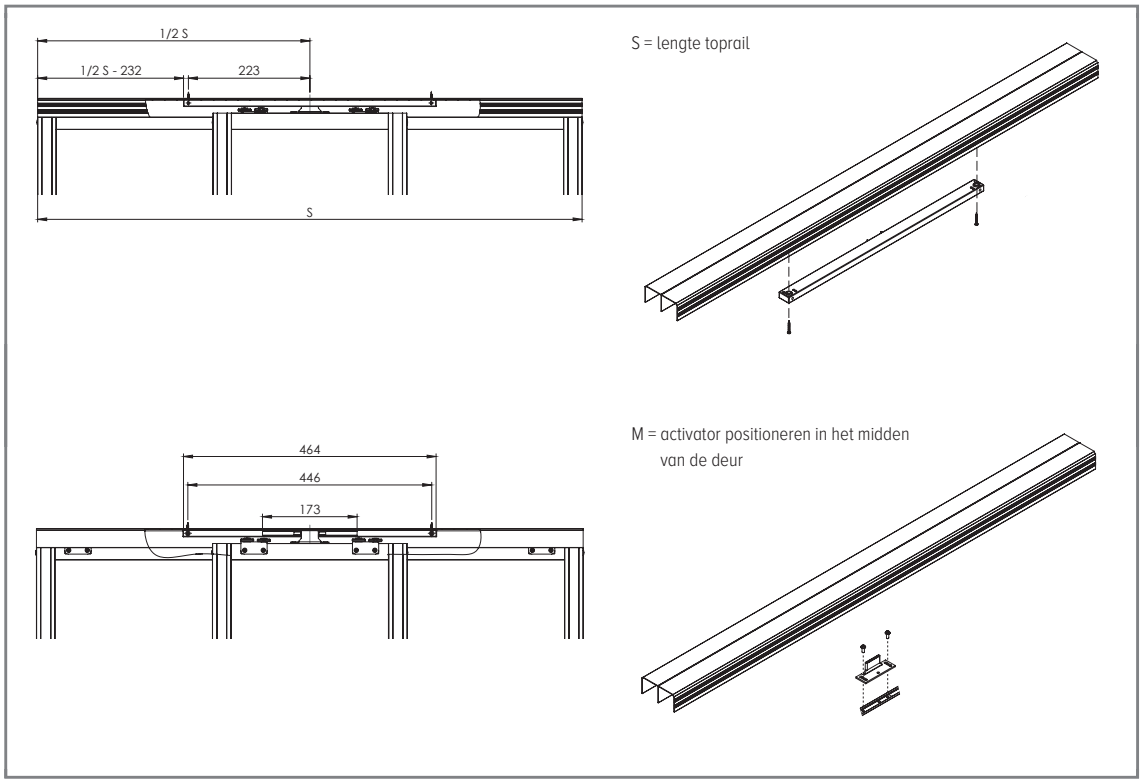
SOFT CLOSE EAZY MIDDENDEUR